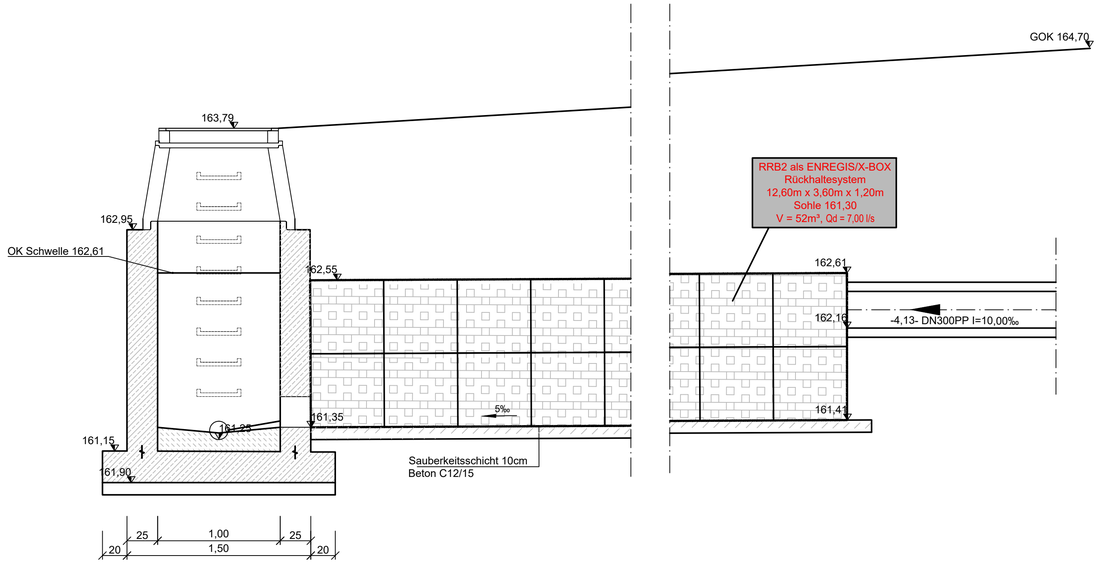

SCHNITT A-A

DETAIL

Drosselschieber 150
M = 1 : 10

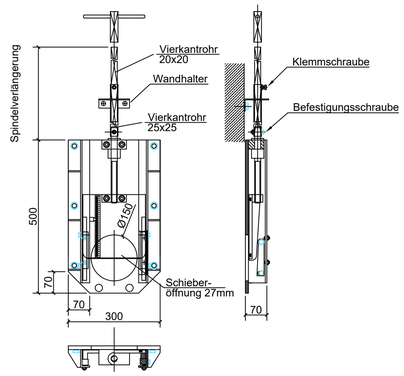

DETAIL 2

Spindelverlängerung
M = 1 : 25

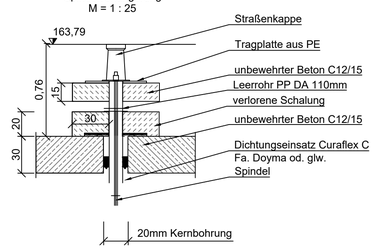

Bauwerkszeichnung

Drosselbauwerk RRB 1

M 1:25

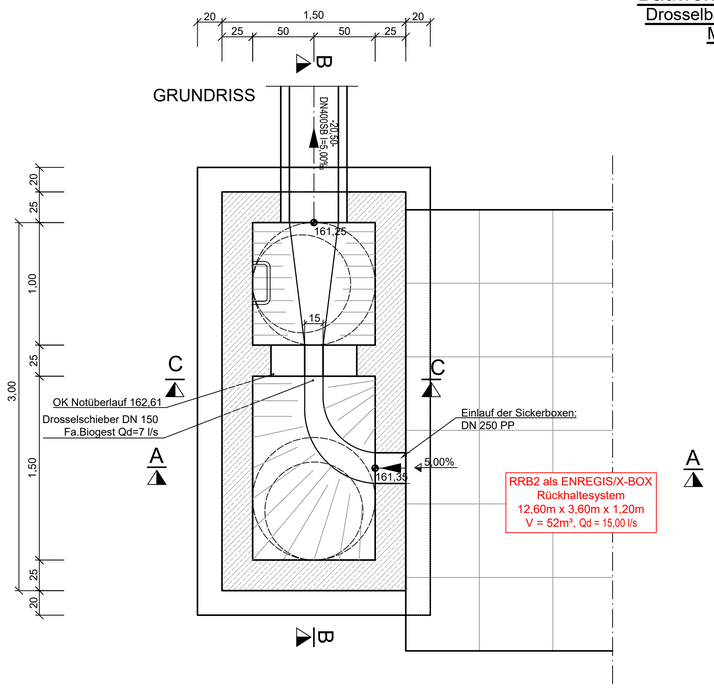

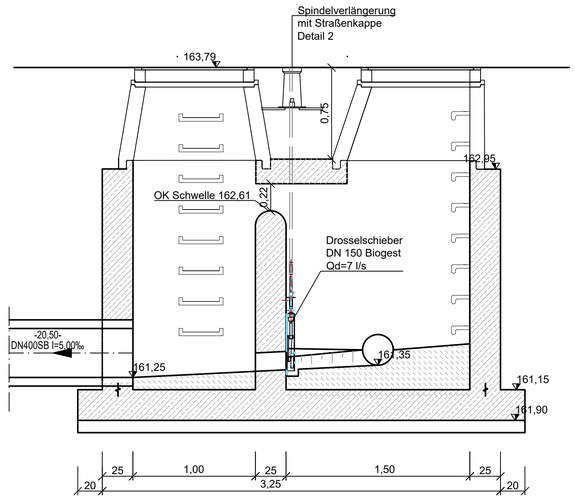

SCHNITT B-B

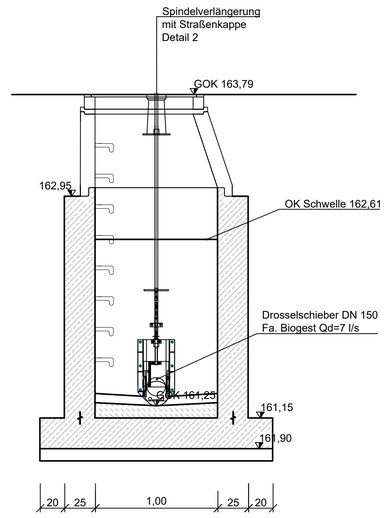

SCHNITT C-C

Tous les systèmes à mettre en œuvre, tels que «tôles d'étanchéité, passages de gaines écarteurs de coffrage, etc. doivent être autorisés pour une utilisation dans la construction de structures en béton étanche («Weisse Wanne»). Les fiches techniques doivent être remises à la direction des travaux avant leur mise en place.

Alle zu verwendende Einbauteile, wie z.B. Fugenbleche, Durchführungen, Schalungsspreizen, etc. müssen für den Einsatz vom Bau von Dichtbauwerken („Weisse Wanne") zulässig sein. Die Produktdatenblätter der vorgeschlagenen Einbauteile sind vor dem Einbau der Bauleitung bzw. dem Planer vorzulegen.

INDICE	DESSINE	DATE	CONTROLE	MODIFICATION	N° CAD:161050-2-260-rrb1.dwg

M. OUVRAGE : CKM PROMOTION IMMOBILIERE

Dessiné par : JLA
Date : 29.06.2017
Signature :

PROJET : PAP "rue de Kiirchepad à Erpeldange/Bous

Contrôlé par : SSC
Date : 29.06.2017
Signature :

OBJET : Entwässerungskonzept - Details RRB 1

Responsable : FHE
Date : 29.06.2017
Signature :

bEST
INGENIEURS-CONSEILS
Bureau d'Etudes et de Services Techniques
2, rue des Sapins L-2513 Senningerberg
Tél. : 349090 Fax: 349433
E-mail : best@best.lu

Echelle :
1 : 10/ 1 : 25

N° DU PLAN :
161050-2-260
Avant-Projet

TOUTES LES MESURES SONT A VERIFIER SUR PLACE PAR L'ENTREPRENEUR